变更序号	日期	位置	变更内容	变更者	审核者
V1.0	20200927		初版发行	欧阳书勇	陈承真
V2.0	20201028		变更丝印内容及增加英寸标注	欧阳书勇	陈承真

VSC IFP4320
Version: v1.0
Release Date:2020/10/28
Unit:mm[inch]

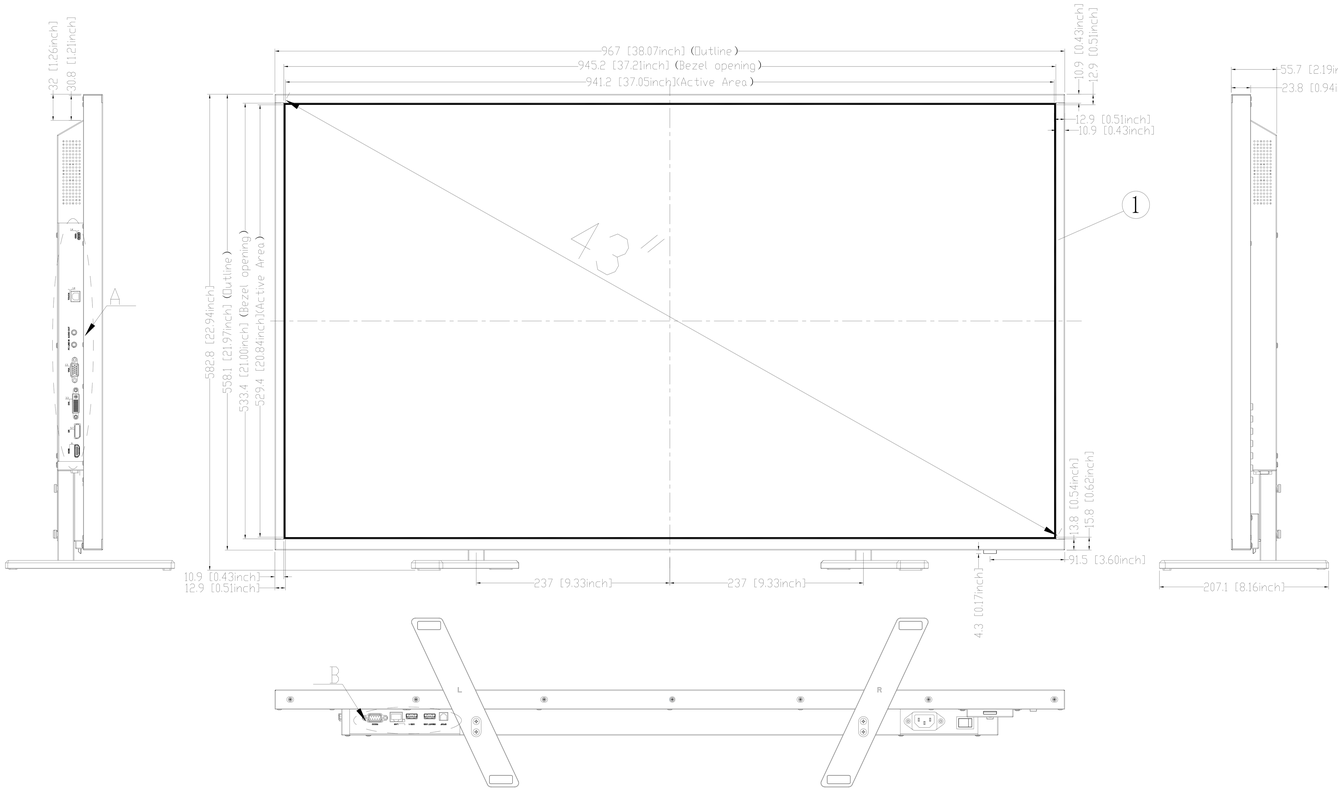

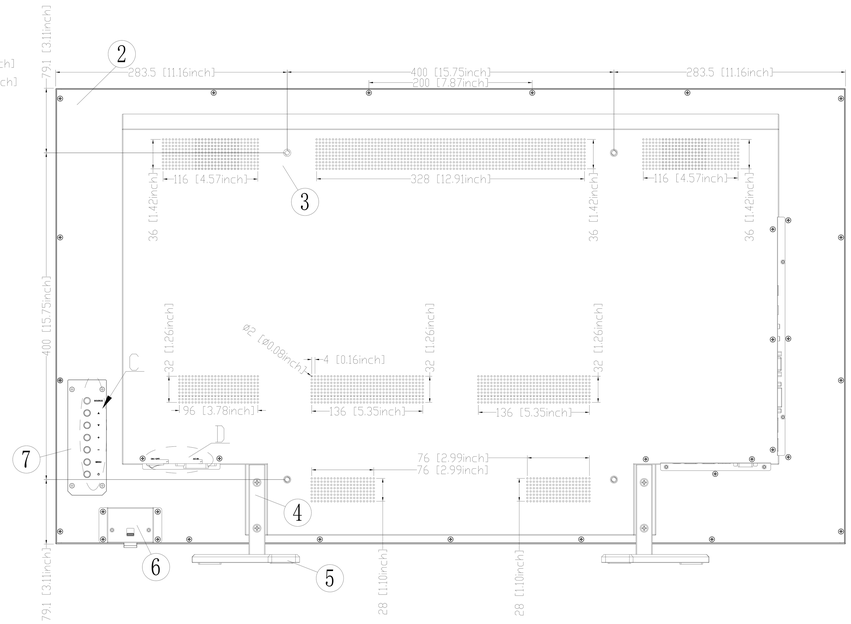

DETAIL A SCALE 3:1

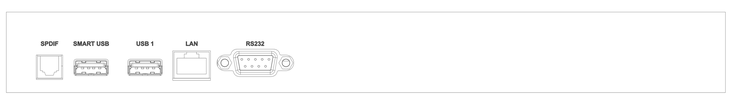

DETAIL B SCALE 3:1

DETAIL C SCALE 3:1

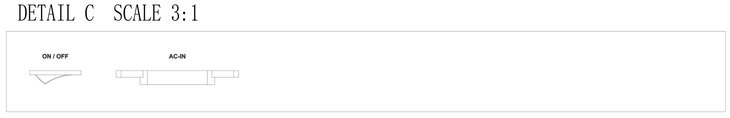

DETAIL D SCALE 3:1

丝印颜色：pantone white
字体：Arial Bold
大小：7号字
高度：1.83mm

NO.	NAME	MAT.	SURFACE TREATMENT	NOTE
7	按键盖板	SGCC	黑色喷粉	
6	遥控盖板	SGCC	黑色喷粉	
5	底座	铝型材	喷砂氧化黑色	
4	底座支撑	铝型材	喷砂氧化黑色	
3	壁挂件	ABS	白色	
2	后壳	SGCC	黑色喷粉	
1	面框	铝型材	喷砂氧化黑色	

IFP4320 Six View

ViewSonic

料 号		材 质				
批 准	杨 猛	日 期	2020.10.28			
审 核	陈承真	Q'TY	UNIT	SCALE	SHEET	REV.
绘 图	欧阳书勇	1	MM	1:1	1/2	V1.0